KIESEL

Mein Systempartner.

Technisches Datenblatt

KTEG 360° Verdichterlöffel

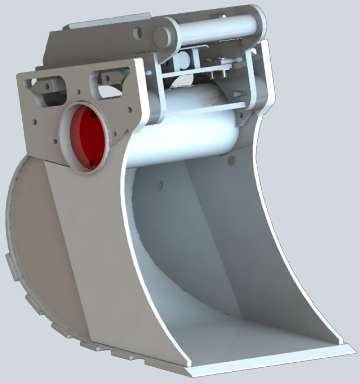

IHRE VORTEILE

Hydraulische Umschaltung
Über Arretierungskeile erfolgt die hydraulische Umschaltung zwischen Löffel- und Verdichtungsbetrieb.

Multifunktional
Graben, Verfüllen und Verdichten mit nur einem Gerät.

Stufenlose Einstellung der Arbeitsfrequenz
Für jede Bodenart die passende Frequenz, um ein optimales Verdichtungsergebnis sicherzustellen.

Technische Daten

	VDL300S-KPL	VDL400S-KPL	VDL400M-KPL
Passender MTC	ZX17U-6 MTC, ZX19U-6 MTC, ZX19-6 MTC, ZX26U-6 MTC, 19U-6 VA Y MTC, 23U-6 MTC	ZX33U-6 MTC, ZX38U-6 MTC, ZX48U-6 MTC, ZX55U-6 MTC, 48U-6 MTC, 55U-6 MTC, 63US-6 MTC	ZX65USB-6 MTC, ZX95USB-7 MTC, ZX95US-7 MTC, ZX95W-7 MTC, 65USB-6 MTC
OQR-Aufnahme	OQR30	OQR40	OQR45
Gewicht	170 kg	200 kg	300 kg
Ölmenge	35 l/min	35 l/min	35 l/min
Betriebsdruck	180 bar	180 bar	180 bar
Frequenz	42 Hz	42 Hz	42 Hz
Schlagkraft	1.800 kg	2.200 kg	3.000 kg
Schnittbreite	300 mm	400 mm	400 mm
Inhalt	0,06 m³	0,09 m³	0,13 m³

Stand: 12/2025. Druckfehler und Änderungen vorbehalten.