KIESEL

Mein Systempartner.

Technisches Datenblatt

KTEG 360° Mulcher

Ein Druckbegrenzungsventil schützt den Motor vor Druckschwankungen

3000 U/min sorgen für eine optimale Zerkleinerung des Materials

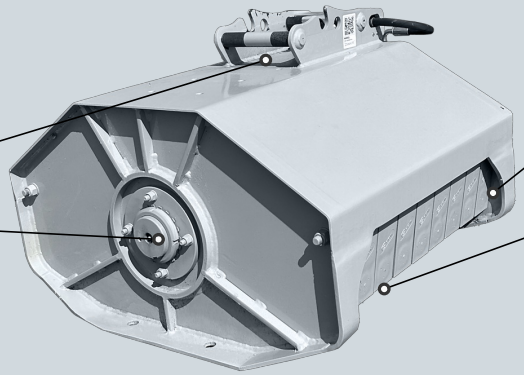

Damit können Sträucher bis 15 cm Dicke geschnitten werden

Mulcher mit Vor- und Rückwärtsantrieb für beidseitige Messernutzung

IHRE VORTEILE

10x schneller, als von Hand
Deutlich mehr Leistung und schnelleres Mulchen als von Hand.

Komfortables Arbeiten
Ermüdungsfreies Arbeiten ohne anstrengende, monotone Tätigkeiten mit dem Multi-Tool-Carrier.

Großer Einsatzradius
Mit der Rotationsfunktion des KTEG-OQR kann der gesamte Einsatzradius des Trägergeräts ausgenutzt werden.

Technische Daten

	DA13	DA63	DK36
Passender MTC	ZX33U-6 MTC, ZX38U-6 MTC, ZX48U-6 MTC, ZX55U-6 MTC, 48U-6 MTC, 55U-6 MTC, 63US-6 MTC	ZX17U-6 MTC, ZX19U-6 MTC, ZX19-6 MTC, ZX26U-6 MTC, 19U-6 VA Y MTC, 23U-6 MTC	ZX65USB-6 MTC, ZX95USB-7 MTC, ZX95US-7 MTC, ZX95W-7 MTC, 65USB-6 MTC
OQR-Aufnahme	OQR40	OQR30	OQR45
Gewicht	280 kg	150 kg	500 kg
Ölmenge	36 l/min	26 - 36 l/min	66 l/min
Max. Betriebsdruck	250 bar	250 bar	250 bar
Arbeitsbreite	1.080 mm	640 mm	1.300 mm
Schnittdurchmesser	6/8 mm	6/8 mm	12/15 mm

Stand: 12/2025. Druckfehler und Änderungen vorbehalten.