KIESEL

Mein Systempartner.

Technisches Datenblatt

KTEG 360° Abbruch- und Sortiergreifer

KTEG

Kein Drehwerk nötig, niedrige Bauhöhe und optimierte Hydraulikverlegung

Geschlossenes Greifergehäuse – geschützt vor Schmutz und Fremdkörpern

Dreh- und wendbare Wechselschneidkanten

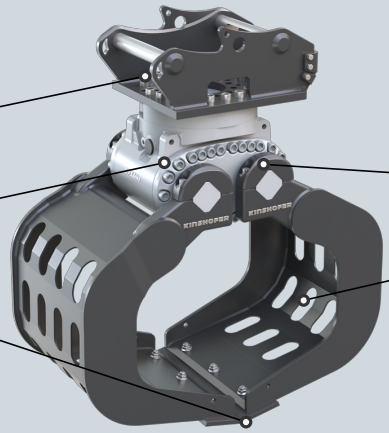

Überlastungsschutz durch Druckbegrenzungsventile

Lochrückwand lässt Staub und Schotter durch

IHRE VORTEILE

Keine tägliche Wartung erforderlich
Bewährte zylinderlose HPX Technologie erfordert keine tägliche Schmierung. *(Gilt nur für HPX-Modelle)*

Keine Beschädigungsgefahr
Alle Hydraulikverbindungen sind innenliegend und vor Beschädigungen geschützt.

Effiziente Abfalltrennung
Direktes Separieren von Abbruchmaterial spart Zeit und Entsorgungskosten auf der Baustelle.

Vielseitig einsetzbar
Einfache Anpassung an verschiedene Anwendungen durch schnellen Schalenwechsel.

Technische Daten

	D02HPX-300-KPL	D05HPX-400-KPL	D07HPX-450-KPL	D11HPX-500-KPL	D19H-1000-KPL	D19H-1000-KPL	D25H-1000-KPL
Passender MTC	ZX17U-6 MTC, ZX19U-6 MTC, ZX19-6 MTC, ZX26U-6 MTC, 19U-6 VA Y MTC, 23U-6 MTC	ZX33U-6 MTC, ZX38U-6 MTC, ZX48U-6 MTC, ZX55U-6 MTC, 48U-6 MTC, 55U-6 MTC, 63US-6 MTC	ZX65USB-6 MTC, 65USB-6 MTC	ZX95USB-7 MTC, ZX95US-7 MTC, ZX95W-7 MTC	ZX135US-7B MTC, ZX160LC-7 MTC, ZX135W-7 MTC, ZX150W-7 MTC, ZX155W-7 MTC, ZX175W-7 MTC	ZX180LC-7 MTC, ZX180W-7 MTC	ZX210LC-7 MTC, ZX225USR-7 MTC, ZX225US-7 MTC, ZX250LCN-7 MTC, ZX220W-7 MTC
OQR-Aufnahme	OQR30	OQR40	OQR45	OQR45	OQR65	OQR70/55	OQR70/55
Gewicht	100,6 kg	273 kg	372,3 kg	422,3 kg	657 kg	752 kg	1.087 kg
Ölmenge	10 - 40 l/min	15 - 50 l/min	20 - 50 l/min	20 - 50 l/min	50 - 100 l/min	50 - 100 l/min	50 - 100 l/min
Betriebsdruck	210 bar	190 bar	260-320 bar	260-320 bar	320 bar	320 bar	320 bar
Baubreite	320 mm	420 mm	470 mm	520 mm	1.000 mm	1.000 mm	1.000 mm
Öffnungsweite	888 mm	1.045 mm	1.350 mm	1.545 mm	1.870 mm	1.870 mm	1.890 mm
Inhalt	21 l	75 l	150 l	220 l	500 l	500 l	450 l
Traglast	1.000 kg	1.500 kg	2.000 kg	2.500 kg	4.000 kg	4.000 kg	5.000 kg
Schließkarft	14 kN	18 kN	18 kN	15 kN	25 kN	25 kN	42 kN

Stand: 12/2025. Druckfehler und Änderungen vorbehalten.