KIESEL

UAM Anbauverdichter HD300

Highlights

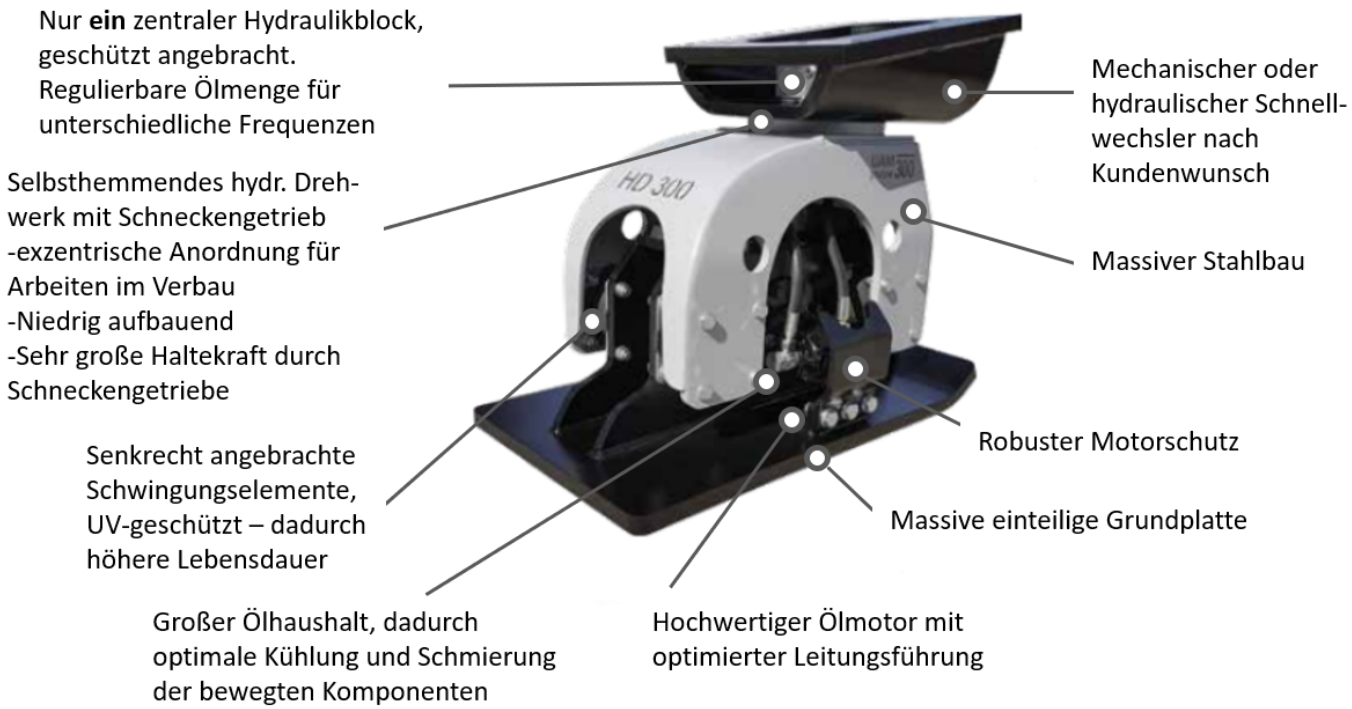

Die UAM proline-Serie ist entstanden und gewachsen aus über 20 Jahren Praxis-Einsatz im Straßen- und Tiefbau. Von Profis für Profis entwickelt und gefertigt suchen die UAM Verdichter durch ihre robuste und praxisorientierte Bauweise Ihresgleichen. Durch den Einsatz von Anbauverdichtern ist aufgrund effektiver und effizienter Verdichtung sowie die deutlich höhere Auslastung der Trägergeräte eine kurze Amortisationsdauer gegeben. Kostenoptimierte mannlose Verdichtung, dadurch ein minimiertes Unfallrisiko durch maschinelle Verdichtung direkt am Einsatzort, sowie die Einhaltung verschärfter gesetzlicher Bestimmungen hinsichtlich Vibrationen und Abgasen sprechen für den Einsatz von UAM-Anbauverdichtern.

Anwendungsgebiete

- Kabel- & Rohrleitungsbau
- Tiefbau
- Wege- & Straßenbau
- Garten- &Landschaftsbau

Stand 2020—Irrtum und Änderungen vorbehalten
Die enthaltenen Angaben können vom serienmäßigen Lieferumfang abweichen

KIESEL

UAM Anbauverdichter HD300

Technische Daten

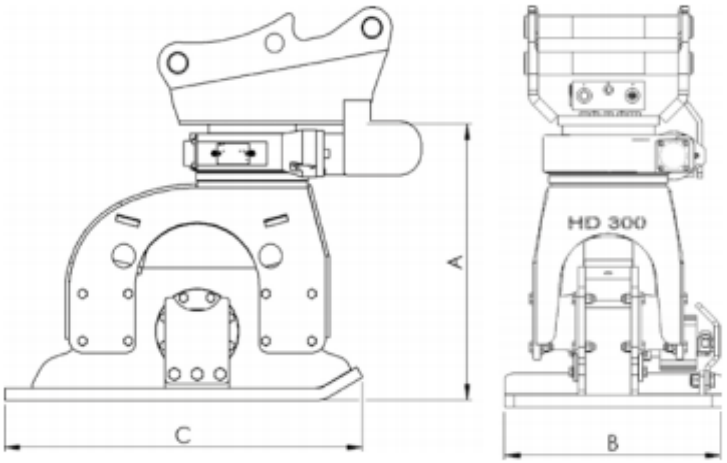

Technische Daten HD300

Baggerdienstgewicht	3-8t
Einsatzgewicht inkl Wechselrahmen	280kg
Gesamte Höhe inkl. Wechselrahmen	820mm
Plattenmaß	750x780
Frequenzbereich	28-60
Empf. Mindestölmenge	40l/min
Druck (bar) max	210bar
Dynamische Schlagkraft	Bis 34kN
Hydr. Drehwerk Haltekraft	3300Nm

Bemaßung

A—Höhe Verdichter (ohne Schnellwechsler)	585mm
B—Breite Verdichterplatte	450mm
C— Länge Verdichterplatte	780mm