Datenblatt

RAMMER Hydraulikhammer

Large Range

Performance Line R16P

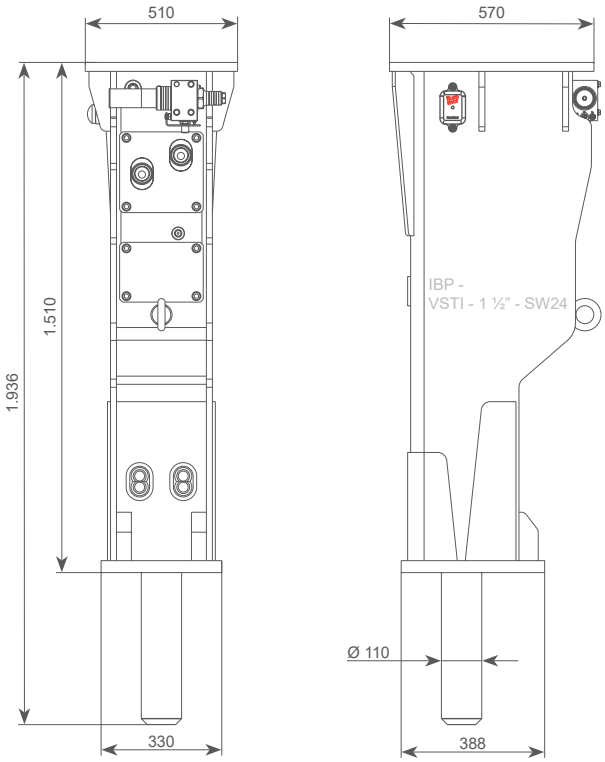

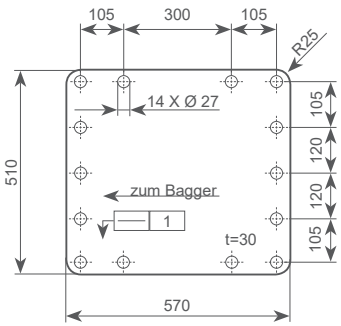

Einsatzgewicht ❶	kg	1.120
Betriebsdruck	bar	160...180
Druckbegrenzung ❷	bar	230
Öldurchflussbereich	l/min	90...120
Rückstaudruck max.	bar	10
Aufnahmeleistung	kW	36
Meißeldurchmesser	mm	110
Garantierter Lärmpegel ❸	$dB_{(A)}$	121 (117)
Gewicht des Trägergerätes ❹	t	13...21
Vibrations- und Schallgeschützt	hochwirkungsvoll als Serie	
Schmierung automatisch mit RAMLUBE II	Kartusche # 951370	
RAMDATA II	Serie	
Leerschlagschutz	Serie	
Schlagzahl ❺	min^{-1}	280...860
Ladedruck im Kolbenspeicher	bar - N_2	10...15
Anschlüsse		
IN - min. 19 mm Innendurchmesser	SAE 6000 psi - 1" am Hammer	
OUT - min. 19 mm Innendurchmesser	SAE 6000 psi - 1" am Hammer	
mitgelieferte Anschlußschläuche 600 mm	ORFS ISO8434-3 (1 7/16-12 UN)	
Farbe	RAL 2002 RAMMER	
Öltemperatur	-20...80 °C	
Ölviskosität	20...1000 cSt	
Einsteckwerkzeuge	order code	Nutzlänge
A - Flachmeißel	BV461	526
B - Spitzmeißel	BV463	526
C - Stumpfmeißel	BBV464	426
D - Pyramidenmeißel	BV463K3	526

Einsteckwerkzeuge:

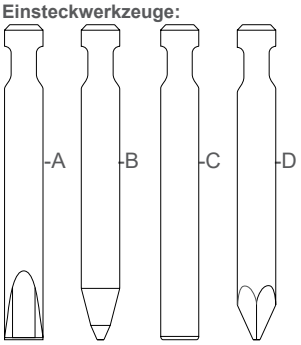

Die Anbauplatte ist kompatibel zu folgen RAMMER Hydraulikhämmern:

RAMMER - Perfomance Line R18P
RAMMER - Perfomance Line R25P
RAMMER - Excellence Line 1533 und 2155
RAMMER - Excellence Line 1655, 2166 und 2577

❶ Inklusive Standard-Anbauplatte und Standard-Meißel.
❷ Mindesteinstellung = aktueller Betriebsdruck + 50 bar.
❸ Garantierter Schallleistungspegel LA in dB(A), gemäß EU-Richtlinie 2000/14/EG. Der gemessene Schalldruckpegel (Lp) in dB(A) sind in der Klammer. (...)
❹ Das zulässige Gewicht des Anbaugerätes beim Hersteller des Trägergerätes erfragen bzw. freigeben lassen. Die Anforderungen der Anwendung bitte beachten.
❺ Die tatsächliche Schlagzahl ist abhängig von der Öldruchflußmenge, Ölviskosität, Temperatur und dem zu brechenden Material.

Sandvik hat diese Unterlagen sorgfältig erstellt, haftet aber nicht für Fehler oder falsche Interpretation. Lahti im Juni 2019 – JS

Sandvik Mining and Construction Oy ● Taivalkatu 8, P.O. Box 165 ● FI-15101 Lahti
www.rammer.com

Änderungen und Irrtümer vorbehalten

Stand: DE 16-26 erstellt von JS, BU Breakers