Datenblatt

RAMMER Hydraulikhammer

Medium Range

Performance line R10P

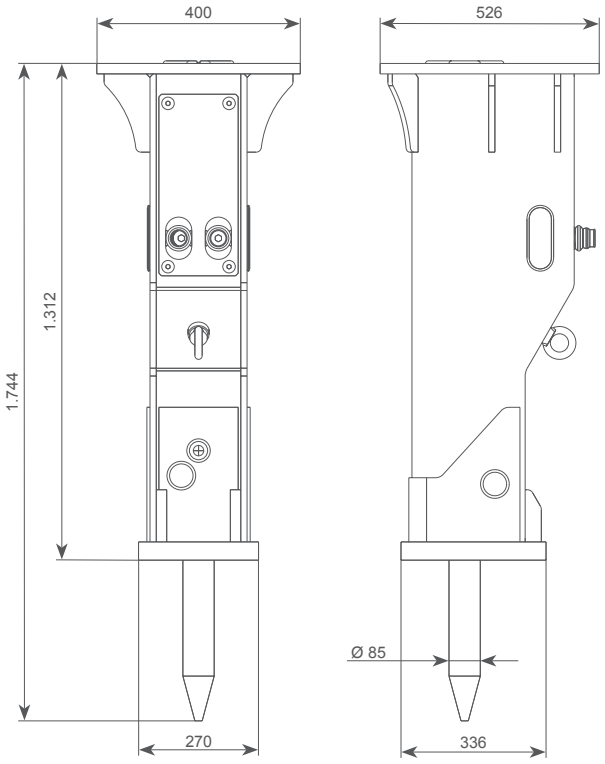

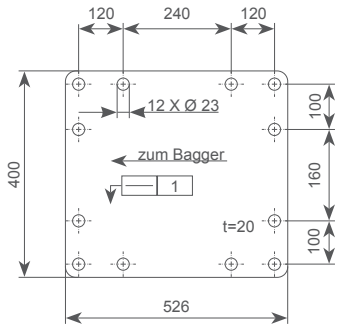

Einsatzgewicht ❶	kg	530
Betriebsdruck	bar	110...160
Druckbegrenzung ❷	bar	220
Öldurchflussbereich	l/min	50...95
Rückstaudruck max.	bar	15
Aufnahmeleistung	kW	25
Meißeldurchmesser	mm	85
Garantierter Lärmpegel ❸	dB(A)	123 (119)
Gewicht des Trägergerätes ❹	t	6,0...12
Vibrations- und Schallgeschützt	hochwirkungsvoll als Serie	
Schmierung, von Hand	Kartusche # 902045	
Schlagzahl ❺	min^{-1}	450...950
Anschlüsse		
IN - min. 25 mm Innendurchmesser	BSPP-internal 1"	
OUT - min. 25 mm Innendurchmesser	BSPP-internal 1"	
Farbe	RAL2002 RAMMER	
Öltemperatur	-20...80 °C	
Ölviskosität	20...1000 cSt	
Einsteckwerkzeuge	order code	Nutzlänge
A - Flachmeißel	BK231	368
B - Spitzmeißel	BK233	368
C - Pyramidenmeißel	BK233K3	368

Einsteckwerkzeuge:

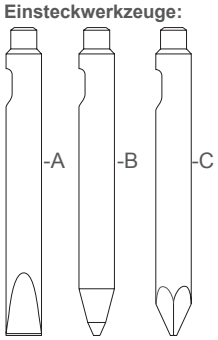

Die Anbauplatte ist kompatibel zu folgen RAMMER Hydraulikhämmern:
RAMMER - Performance line R12P
RAMMER - Excellence line 999

❶ Inklusive Standard-Anbauplatte und Standard-Meißel.
❷ Mindesteinstellung = aktueller Betriebsdruck + 50 bar.
❸ Garantierter Schallleistungspegel LA in dB(A), gemäß EU-Richtlinie 2000/14/EG. Der gemessene Schalldruckpegel (Lp) in dB(A) sind in der Klammer. (...)
❹ Das zulässige Gewicht des Anbaugerätes beim Hersteller des Trägergerätes erfragen bzw. freigeben lassen. Die Anforderungen der Anwendung bitte beachten.
❺ Tatsächliche Schlagzahl ist abhängig von Öldruchflußmenge, Ölviskosität, Temperatur und dem zu brechenden Material.
❻ Bitte bei diesen Anwendungen die Anweisungen in der Bedienungsanleitung zum Arbeiten unter Wasser befolgen.

Sandvik hat diese Unterlagen sorgfältig erstellt, haftet aber nicht für Fehler oder falsche Interpretation. Lahti im Mai 2018 – JS

Sandvik Mining and Construction Oy ● Taivalkatu 8, P.O. Box 165 ● FI-15101 Lahti
www.rammer.com

Änderungen und Irrtümer vorbehalten

Stand: DE 18-22 erstellt von JS, BU Breakers