Datenblatt

RAMMER Hydraulikhammer

Small Range

Performance line R02P

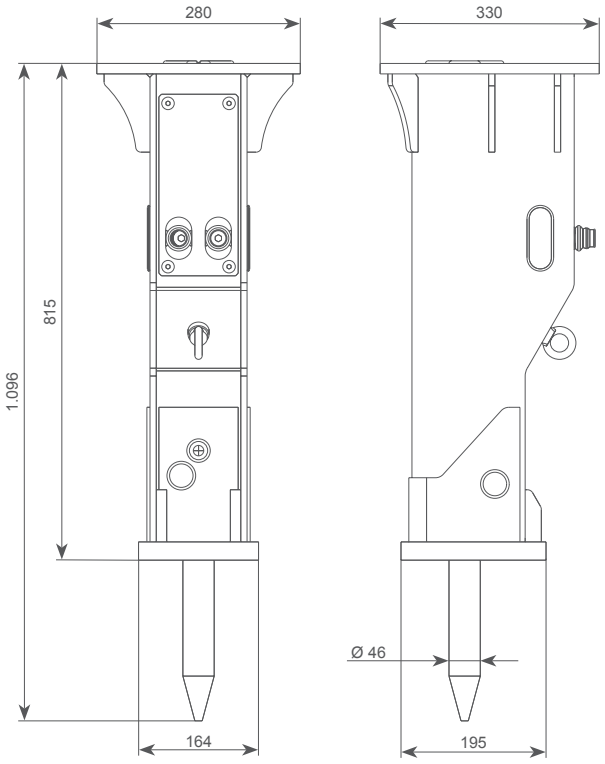

Einsatzgewicht ①	kg	130
Betriebsdruck	bar	60...120
Druckbegrenzung ②	bar	170
Öldurchflussbereich	l/min	15...40
Rückstaudruck max.	bar	20
Aufnahmeleistung	kW	8
Meißeldurchmesser	mm	46
Garantierter Lärmpegel ③	dB(A)	115 (111)
Gewicht des Trägergerätes ④	t	1,3...3,3
Vibrations- und Schallgeschützt	hochwirkungsvoll als Serie	
Schmierung, von Hand	Kartusche # 902045	
Schlagzahl ⑤	min^{-1}	450...1400
Anschlüsse		
IN - min. 12 mm Innendurchmesser	BSPP-internal ½"	
OUT - min. 12 mm Innendurchmesser	BSPP-internal ½"	
Farbe	RAL2002 RAMMER	
Öltemperatur	-20...80 °C	
Ölviskosität	20...1000 cSt	
Einsteckwerkzeuge	order code	Nutzlänge
A - Flachmeißel	BK051	218
B - Spitzmeißel	BK053	218
C - Pyramidenmeißel	BK053K3	218

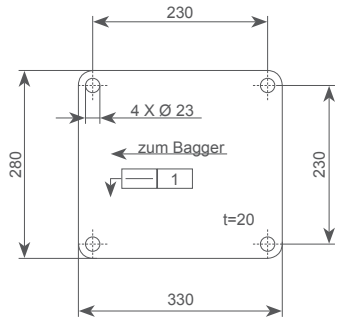

Einsteckwerkzeuge:

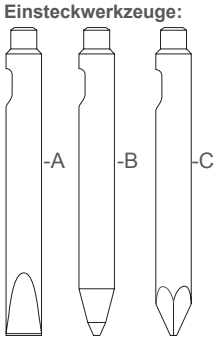

Die Anbauplatte ist kompatibel zu folgen RAMMER Hydraulikhämmern:
RAMMER - Performance line R03P
RAMMER - Excellence line 255
RAMMER - Excellence line 355

① Inklusive Standard-Anbauplatte und Standard-Meißel.
② Mindesteinstellung = aktueller Betriebsdruck + 50 bar.
③ Garantierter Schallleistungspegel LA in dB(A), gemäß EU-Richtlinie 2000/14/EG. Der gemessene Schalldruckpegel (Lp) in dB(A) sind in der Klammer. (...)
④ Das zulässige Gewicht des Anbaugerätes beim Hersteller des Trägergerätes erfragen bzw. freigeben lassen. Die Anforderungen der Anwendung bitte beachten.
⑤ Tatsächliche Schlagzahl ist abhängig von Öldruchflußmenge, Ölviskosität, Temperatur und dem zu brechenden Material.
⑥ Bitte bei diesen Anwendungen die Anweisungen in der Bedienungsanleitung zum Arbeiten unter Wasser befolgen.

Sandvik hat diese Unterlagen sorgfältig erstellt, haftet aber nicht für Fehler oder falsche Interpretation. Lahti im Mai 2018 – JS

Sandvik Mining and Construction Oy • Taivalkatu 8, P.O. Box 165 • FI-15101 Lahti
www.rammer.com

Änderungen und Irrtümer vorbehalten

Stand: DE 18-22 erstellt von JS, BU Breakers