Datenblatt

RAMMER Hydraulikhammer

Excellence line 455E

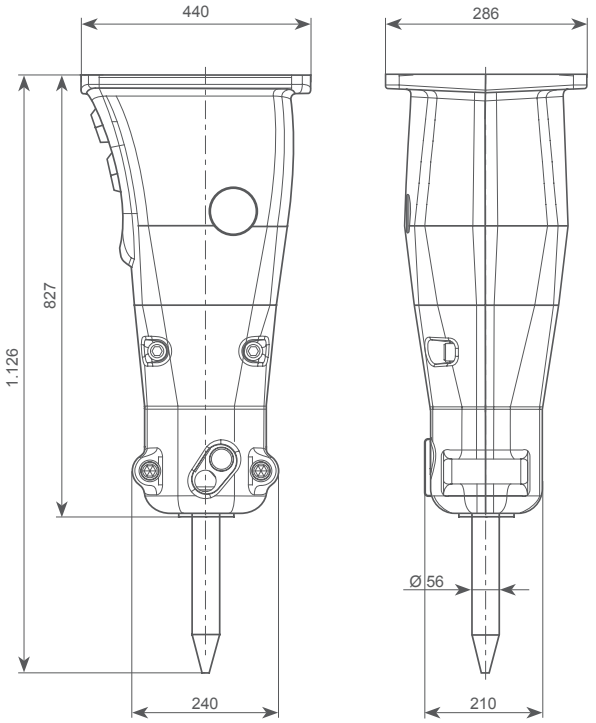

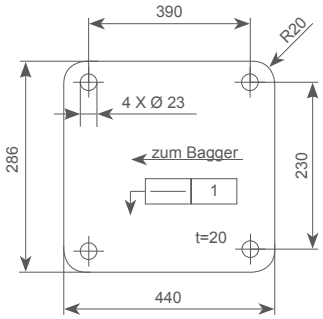

Einsatzgewicht ①	kg	230
Betriebsdruck	bar	100...170
Druckbegrenzung ②	bar	220
Öldurchflussbereich	l/min	40...70
Rückstaudruck max.	bar	20
Aufnahmeleistung	kW	19,8
Meißeldurchmesser	mm	56
Garantierter Lärmpegel ③	dB(A)	115 (119)
Gewicht des Trägergerätes ④	t	1,7...5,2
Vibration- und Schallgeschützt	hochwirkungsvoll als Serie	
Schmierung mit der Handpresse	Meißelpaste # 902045	
RD3 / My Fleet	Serie	
Schlagzahl ⑤	min^{-1}	700...2.600
Anschlüsse		
IN - min. 16 mm Innendurchmesser	BSPP ¾"	
OUT - min. 16 mm Innendurchmesser	BSPP ¾"	
Anschluss für Arbeiten unter Wasser ⑥	nein	
Farbe	RAL2002 RAMMER	
Öltemperatur	-20...80 °C	
Ölviskosität	20...1000 cSt	
Einsteckwerkzeuge	order code	Nutzlänge
A - Flachmeißel	BG551	299 mm
B - Spitzmeißel	BG553	299 mm
C - Spaten, parallel zum Ausleger	BG555	349 mm
D - Spaten, quer zum Ausleger	BG556	349 mm
E - Stampfplatte	BG557	219 mm
F - Pyramidenmeißel (Ø2- 72 mm)	BG553K3	299 mm
G - langer Spitzmeißel	BG558	379 mm

Einsteckwerkzeuge:

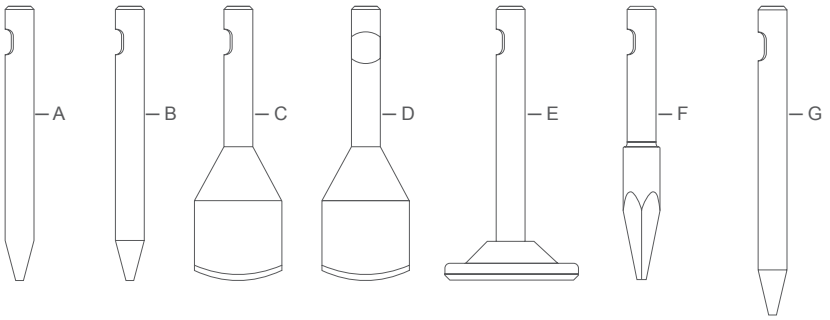

① Inklusive Standard-Anbauplatte und Standard-Meißel.
② Mindesteinstellung = aktueller Betriebsdruck + 50 bar.
③ Garantierter Schallleistungspegel LA in dB(A), gemäß EU-Richtlinie 2000/14/EG. Der gemessene Schalldruckpegel (Lp) in dB(A) sind in der Klammer. (...)
④ Das zulässige Gewicht des Anbaugerätes beim Hersteller des Trägergerätes erfragen bzw. freigeben lassen. Die Anforderungen der Anwendung bitte beachten.
⑤ Tatsächliche Schlagzahl ist abhängig von Öldruchflußmenge, Ölviskosität, Temperatur und dem zu brechenden Material.
⑥ Bitte bei diesen Anwendungen die Anweisungen in der Bedienungsanleitung zum Arbeiten unter Wasser befolgen.
Sandvik hat diese Unterlagen sorgfältig erstellt, haftet aber nicht für Fehler oder falsche Interpretation. Lahti im Dezember 2018 – JS

Sandvik Mining and Construction Oy ● Taivalkatu 8, P.O. Box 165 ● FI-15101 Lahti
www.rammer.com/de

Änderungen und Irrtümer vorbehalten

Stand: DE 18-49 erstellt von JS, BU Breakers