www.hgt-greifer.de

Baureihe|DC2.5 - RW

Baggergewichtsklasse: 13 - 21 t

Zweischalen-Tiefbaugreifer

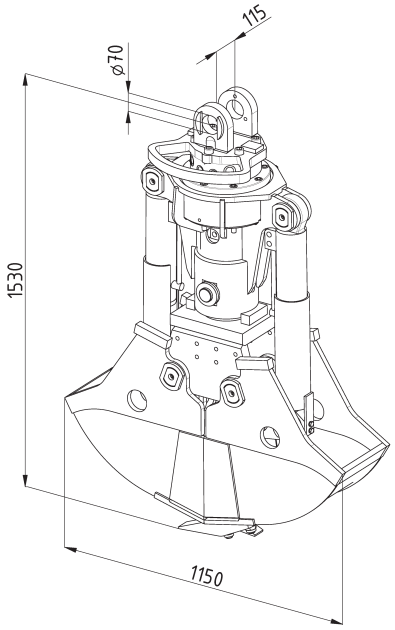

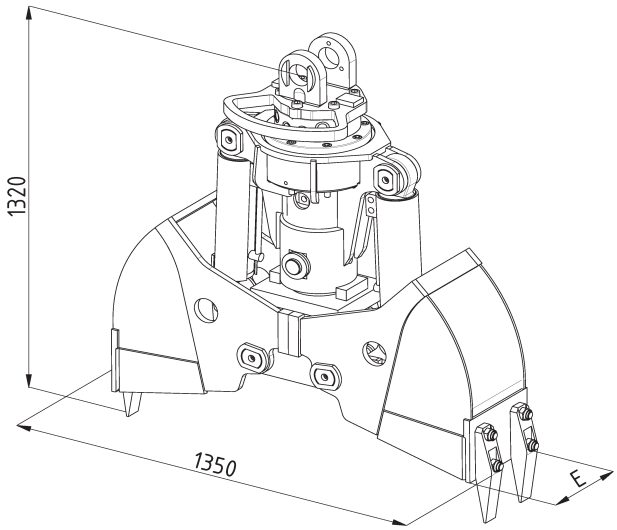

Typ	Inhalt-SAE (l)	Gewicht (kg)	Schnittbreite E (mm)	Anzahl der Zähne
DC2.5 - RW-290	115	620	290	3
DC2.5 - RW-300	125	650	300	3
DC2.5 - RW-400	165	675	400	3
DC2.5 - RW-500	205	710	500	5
DC2.5 - RW-600	250	740	600	5
DC2.5 - RW-700	290	790	700	7

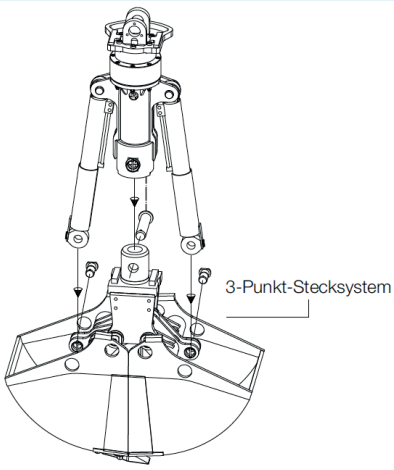

Technische Daten|DC2.5-RW

Baggergewichtsklasse	t	13-21
Tragfähigkeit Greifer max.	t	Greifer: 4 / Drehwerk: 10
Schüttgewicht bis	t/m3	2
Betriebsdruck max.	bar	300 (Greiffunktion)/ 250 (Drehfunktion)
Schließkraft max.	kN	64
Anschlüsse		Drehen: G1/2 / Greifen: G3/4

Stand: 03/2015 • Rev.: J • Technische Änderungen vorbehalten

|Einsatz: Mobil- und Kettenbagger

Vielseitiger Tiefbaugreifer für den typischen Hydraulikbaggerbetrieb, wie z.B.: Ausschachten und Ausbaggern von gewachsenen Böden, Ziehen von Gräben und Kabelschächten, Verladen von Erde, Kies und Sand, Heben von Gegenständen aller Art.

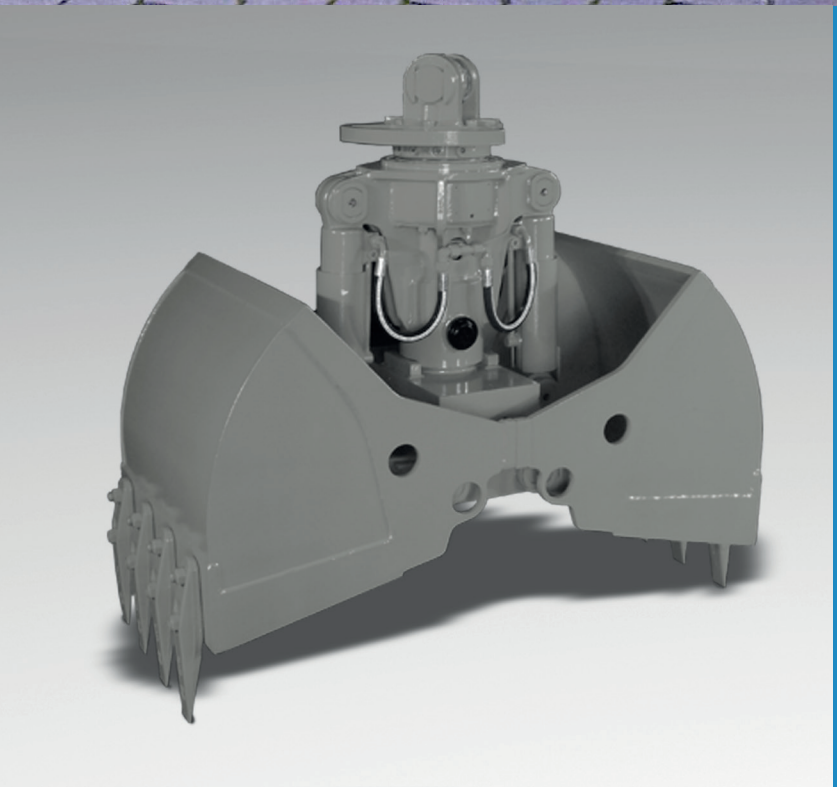

|Konstruktionsmerkmale

- Verkürzte Ausführung speziell für den Gleisbau am 2-Wege-Bagger
- Schalen mit Schalenträger durch 3-Punkt-Stecksystem innerhalb der gesamten Baureihe austauschbar
- Drehantrieb endlos hydraulisch drehbar
- Seiten- und Bodenschneiden aus hochfestem Feinkornstahl (HB 450)
- Geschmiedete 3-Loch Schraubzähne
- Kolbenstangenschutz, Schlauchschutzblech für die Hydraulikanschlüsse am Drehantrieb

|Lieferbares Zubehör und Ausrüstungen

- Schlauchsatz und Aufhängung für alle bekannten Baggerfabrikate
- Aufhängung mit Pendelbremse
- Greiferverlängerung
- Kompaktmotor
- Lasthaken, Hülsensteckzähne
- Sonderschalen (z.B. Rundlochschalen, HD-Ausführung)
- Spezialschalen nach Kundenwunsch